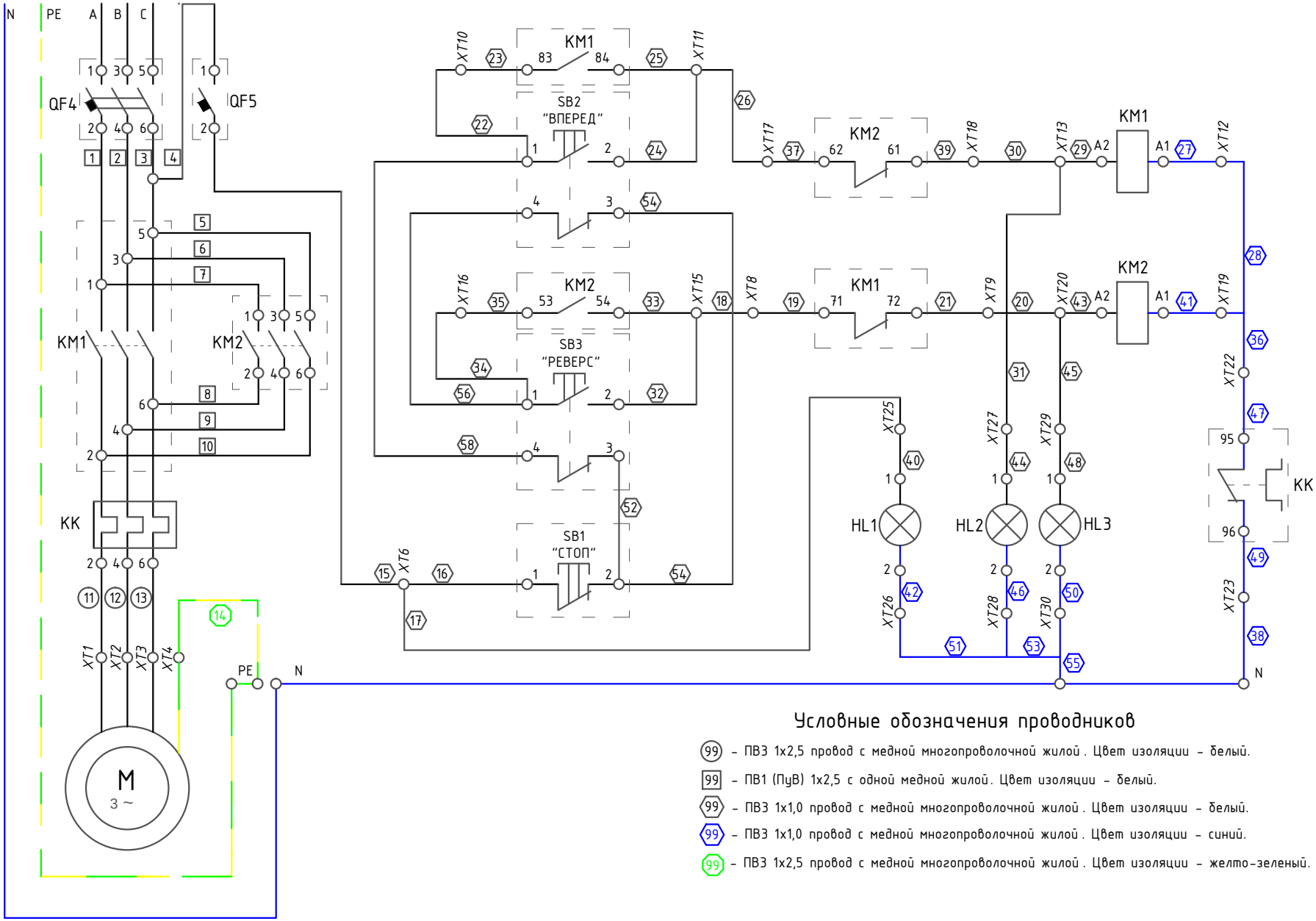

Условные обозначения проводников

99 – ПВ3 1х2,5 провод с медной многопроволочной жилой. Цвет изоляции – белый.

99 – ПВ1 (ПуВ) 1х2,5 с одной медной жилой. Цвет изоляции – белый.

99 – ПВ3 1х1,0 провод с медной многопроволочной жилой. Цвет изоляции – белый.

99 – ПВ3 1х1,0 провод с медной многопроволочной жилой. Цвет изоляции – синий.

99 – ПВ3 1х2,5 провод с медной многопроволочной жилой. Цвет изоляции – желто-зеленый.

Региональный чемпионат "Молодые профессионалы"(World Skills Russia) Республики Марий Эл 2016					
Комплектация:18 Электромонтаж				Принципиальная схема управления асинхронным двигателем	Лист
1	А4				
Модуль	Формат	Дата	Листов		